組　織　機　構　図

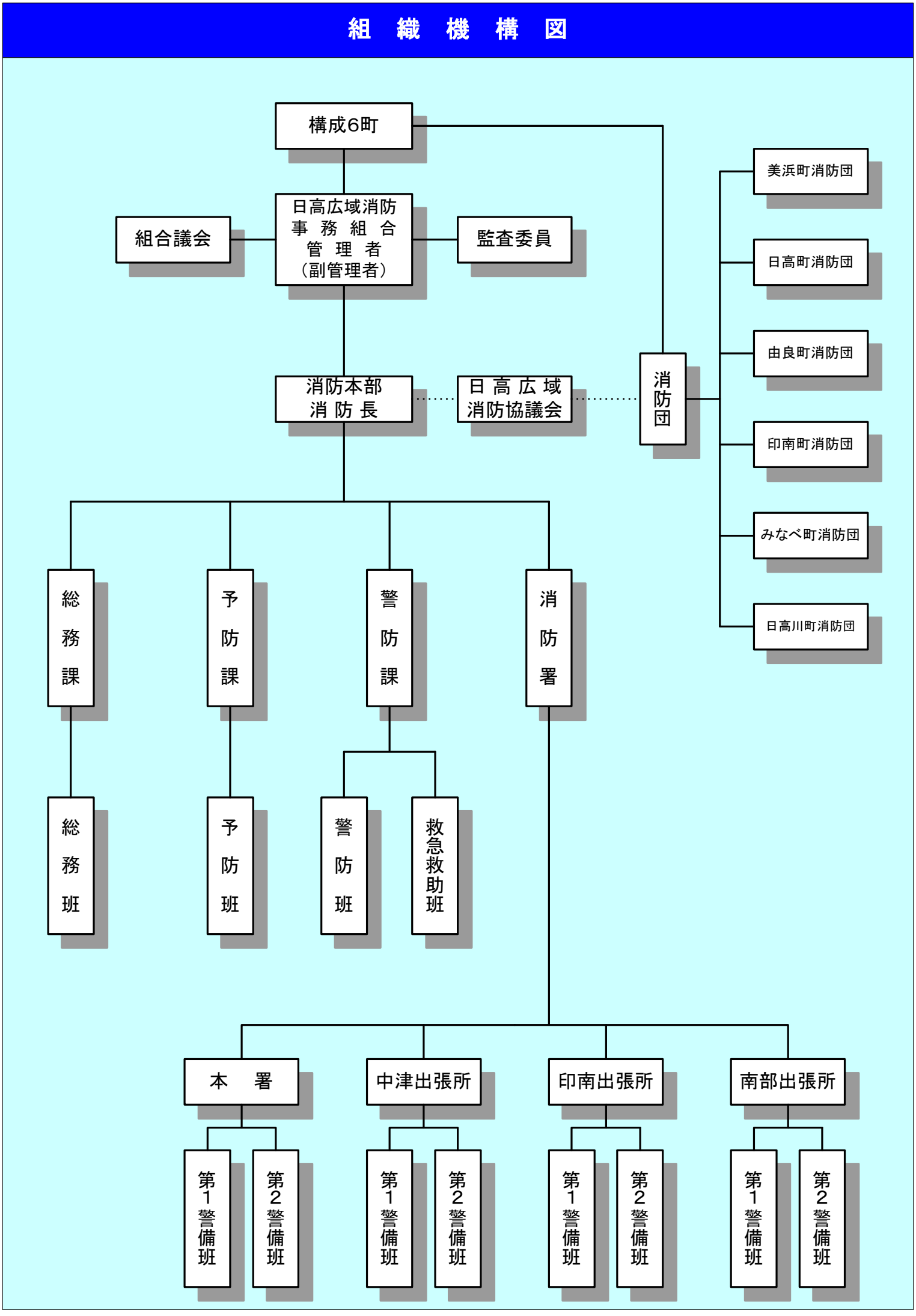
構成6町
日高広域消防事務組合管理者（副管理者）
組合議会
監査委員
消防本部消防長
日高広域消防協議会
消防団
美浜町消防団
日高町消防団
由良町消防団
印南町消防団
みなべ町消防団
日高川町消防団
総務課
予防課
警防課
消防署
総務班
予防班
警防班
救急救助班
本　署
中津出張所
印南出張所
南部出張所
第1警備班
第2警備班
第1警備班
第2警備班
第1警備班
第2警備班
第1警備班
第2警備班